水槽 Quadra EVO Gun Metal

水槽

代码: 1255 856

细节

边型和安装方式	台下
材料	AISI 304 不锈钢
质地	磨砂
表面处理	PVD
表面处理	拉丝 Foster
染色	Gun Metal
底座	80 cm
尺寸	570 x 470 mm
盆内尺寸	530 x 430 mm

宽	57 cm
安装孔	View technical data sheet
单槽/双槽	单槽
龙头孔	无定位孔
下水器	否
下水组件	3,5" 下水器
标准配件	固定钩, 下水器, 溢水口和虹吸管, 纸板盒包装
备注：	

特点

3.5" 下水器提篮	Foster®水槽均配备了3.5”下水器，有可防止固体 颗粒流入下水器的实用篮式塞。3.5”下水器允许 使用Foster®碎渣机，可与所有型号兼容。
深盆	得益于先进的生产技术，该洗碗盆的重要深度超过20厘米，可以在所有洗涤操作中提供极大的灵活性和实用性。
溢水口	溢水口是Foster水槽上的一项安全措施，可以防止疏忽时水的溢出。方形溢水解决方案，具有简约的方形，更加美观大方。
高 厚度	1mm厚的钢。 相当大的厚度，保证了最大的坚固性和耐用性。

装备

技术图纸

1255/85-

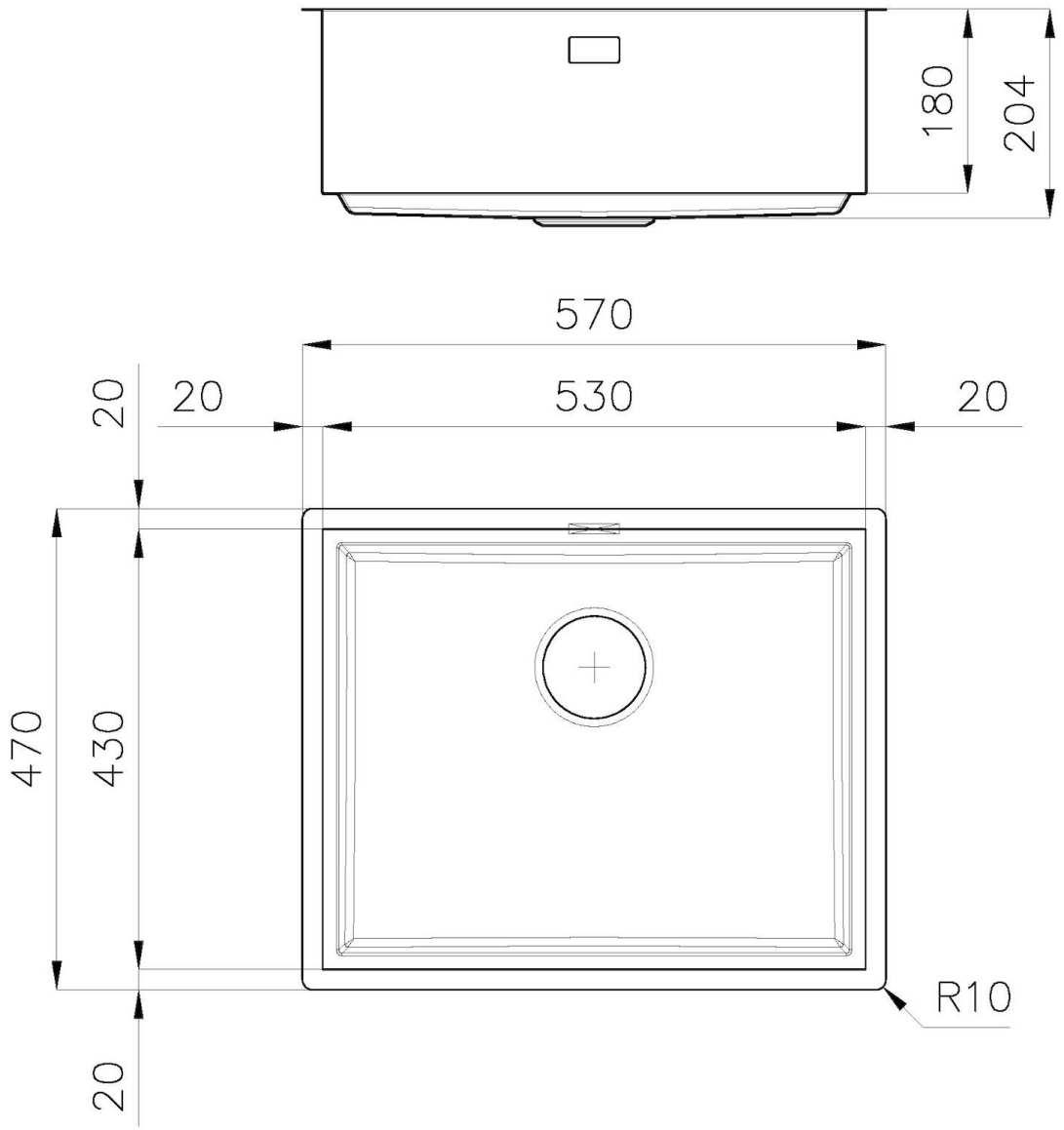

QUADRA EVO
Livelli accessori / Level accessories
SOTTOTOP / UNDERMOUNT

LEVEL 1:

8100 615
8100 614
8100 037
8100 620
8100 621
8100 622
8100 628
8642 000

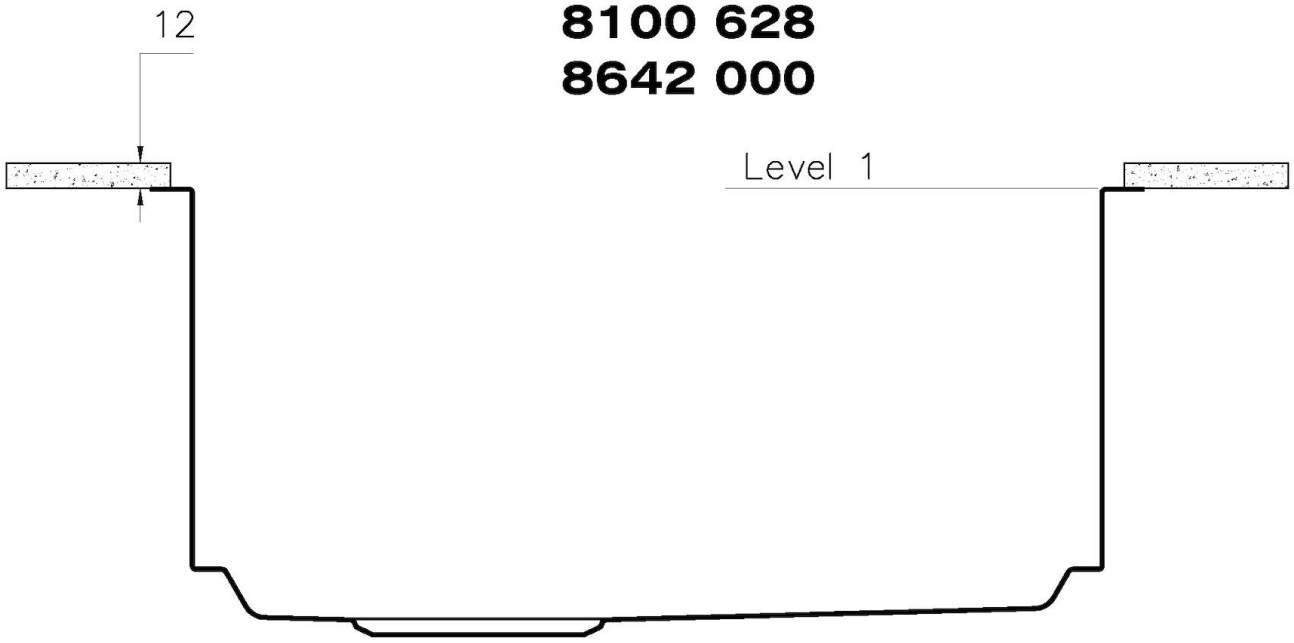

QUADRA EVO
Livelli accessori / Level accessories
SOTTOTOP / UNDERMOUNT

LEVEL 2:

8100 615

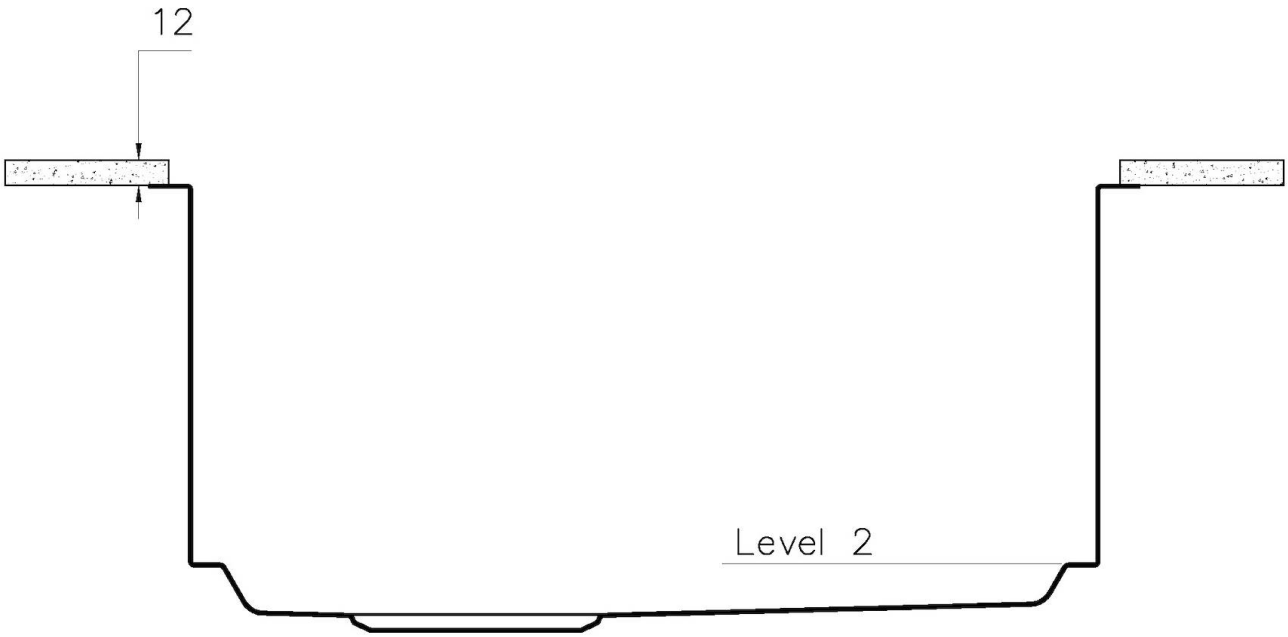

1255/85-

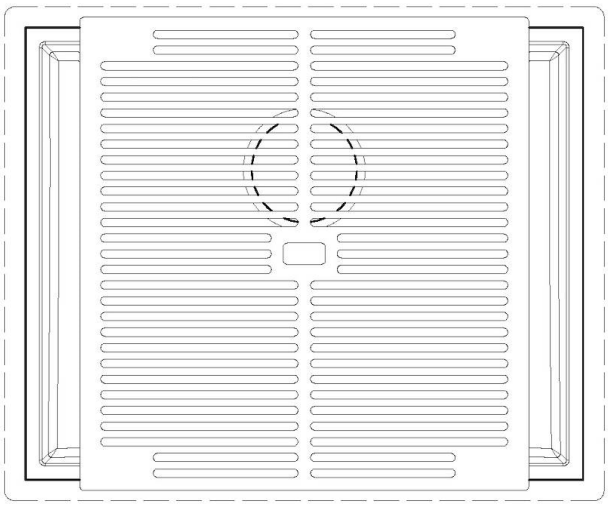

GRIGLIA POSIZIONATA A FILO VASCA / GRID EDGE POSITIONING

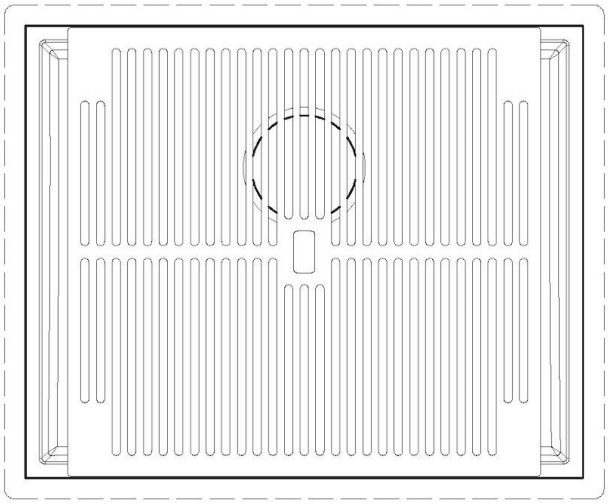

GRIGLIA POSIZIONATA SUL FONDO / GRID BOTTOP POSITIONING

Sottotop/Undermount

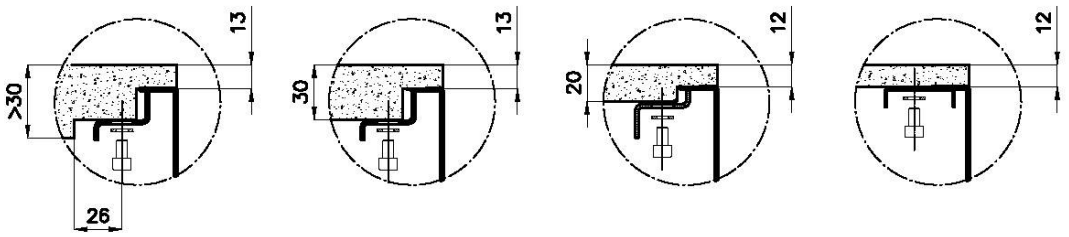

B–B:
Dettaglio installazione e sistema di fissaggio
Installation detail and fixing system

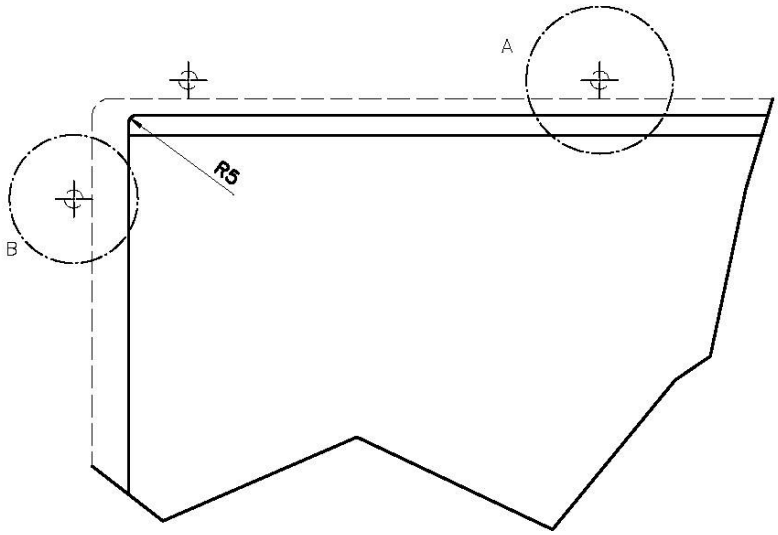

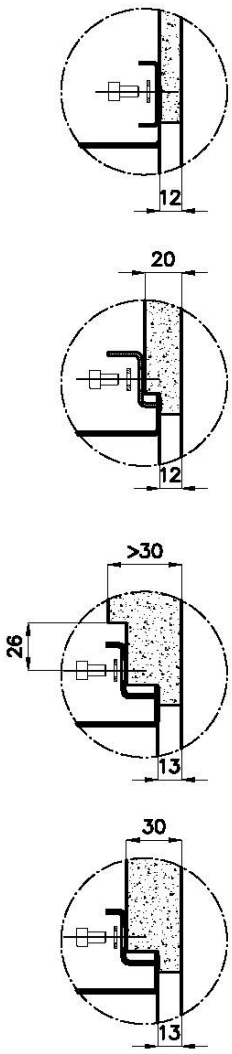

A–A:
Dettaglio installazione positive reveal e sistema di fissaggio
Installation detail with positive reveal and fixing system

1255/85-

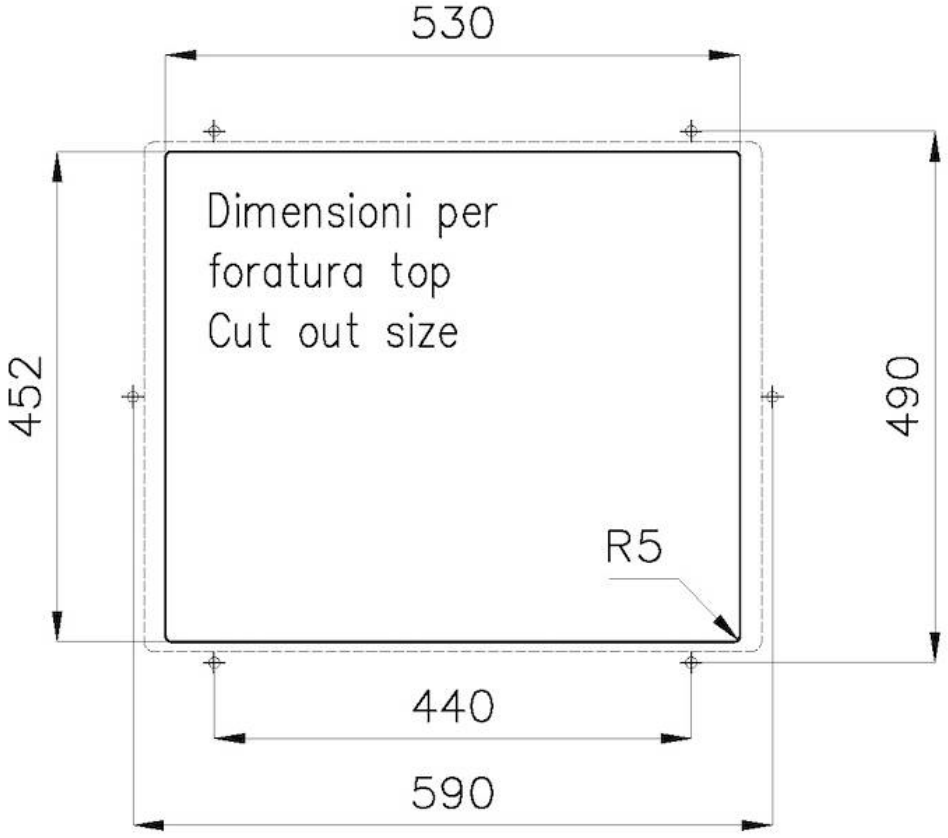
530
Dimensioni per
foratura top
Cut out size
452
490
R5
440
590

画廊

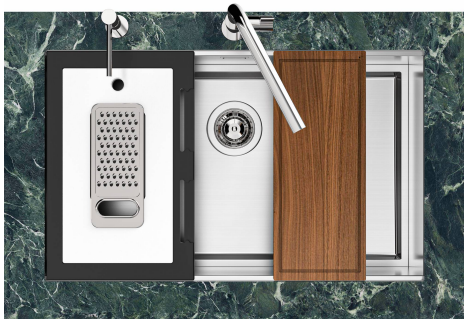
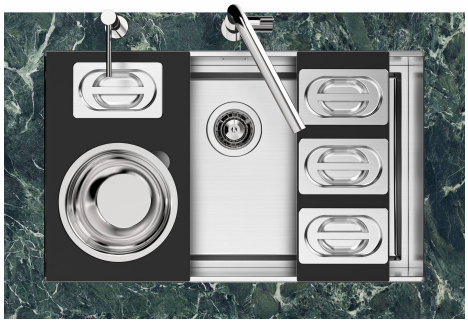
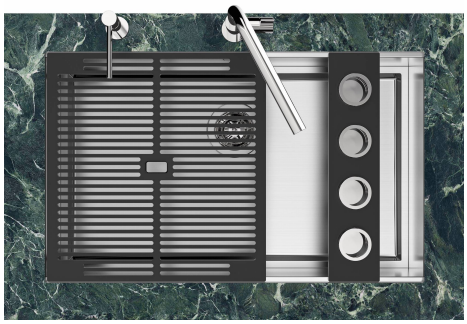
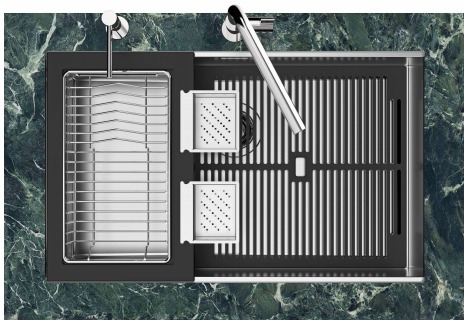
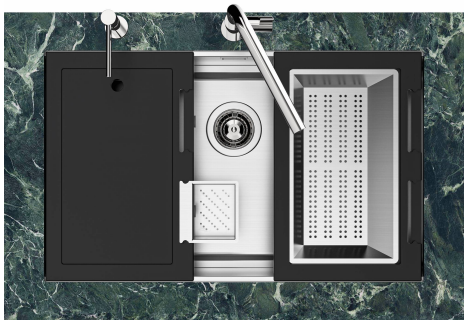

EQUIPMENT

黑格架
8100 615

OPTIONAL ACCESSORIES

Kit Black
8100 037

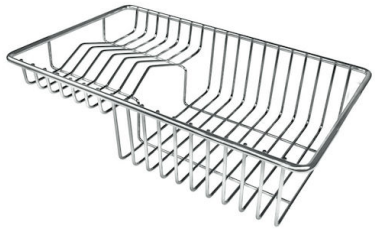

不锈钢背板
8100 303
* 仅与附件结合使用 8100 037

木砧板
8642 000

白托盘
8153 100

OPTIONAL AUTOMATIC WASTE FITTINGS

自动下水器 枪黑色 **- PG**
8407 110

自动下水器 枪黑色 **Space - PO**
8407 120