水槽 Quadra EVO Gun Metal

水槽

代码: 1257 856

细节

边型和安装方式	台下
材料	AISI 304 不锈钢
质地	磨砂
表面处理	拉丝 Foster
表面处理	PVD
染色	Gun Metal
底座	90 cm
尺寸	780 x 470 mm
盆内尺寸	740 x 430 mm

宽	78 cm
安装孔	View technical data sheet
单槽/双槽	单槽
龙头孔	无定位孔
下水器	否
下水组件	3,5" 下水器
标准配件	固定钩, 下水器, 溢水口和虹吸管, 纸板盒包装
备注：	

特点

3.5" 下水器提篮	Foster®水槽均配备了3.5”下水器，有可防止固体 颗粒流入下水器的实用篮式塞。3.5”下水器允许 使用Foster®碎渣机，可与所有型号兼容。
深盆	得益于先进的生产技术，该洗碗盆的重要深度超过20厘米，可以在所有洗涤操作中提供极大的灵活性和实用性。
溢水口	溢水口是Foster水槽上的一项安全措施，可以防止疏忽时水的溢出。方形溢水解决方案，具有简约的方形，更加美观大方。
高 厚度	1mm厚的钢。 相当大的厚度，保证了最大的坚固性和耐用性。

装备

技术图纸

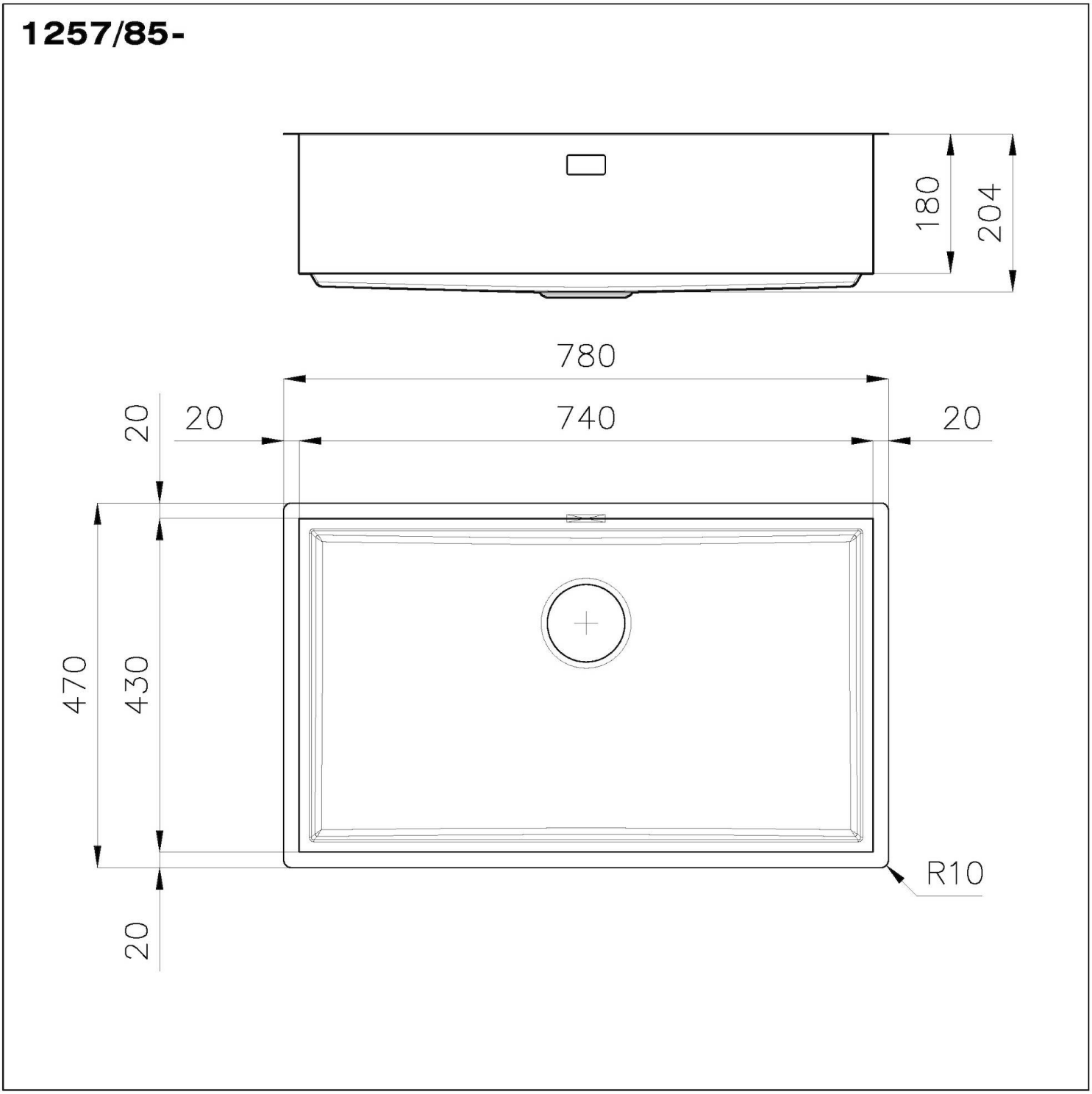

QUADRA EVO
Livelli accessori / Level accessories
SOTTOTOP / UNDERMOUNT

LEVEL 1:

8100 615
8100 614
8100 037
8100 620
8100 621
8100 622
8100 628
8642 000

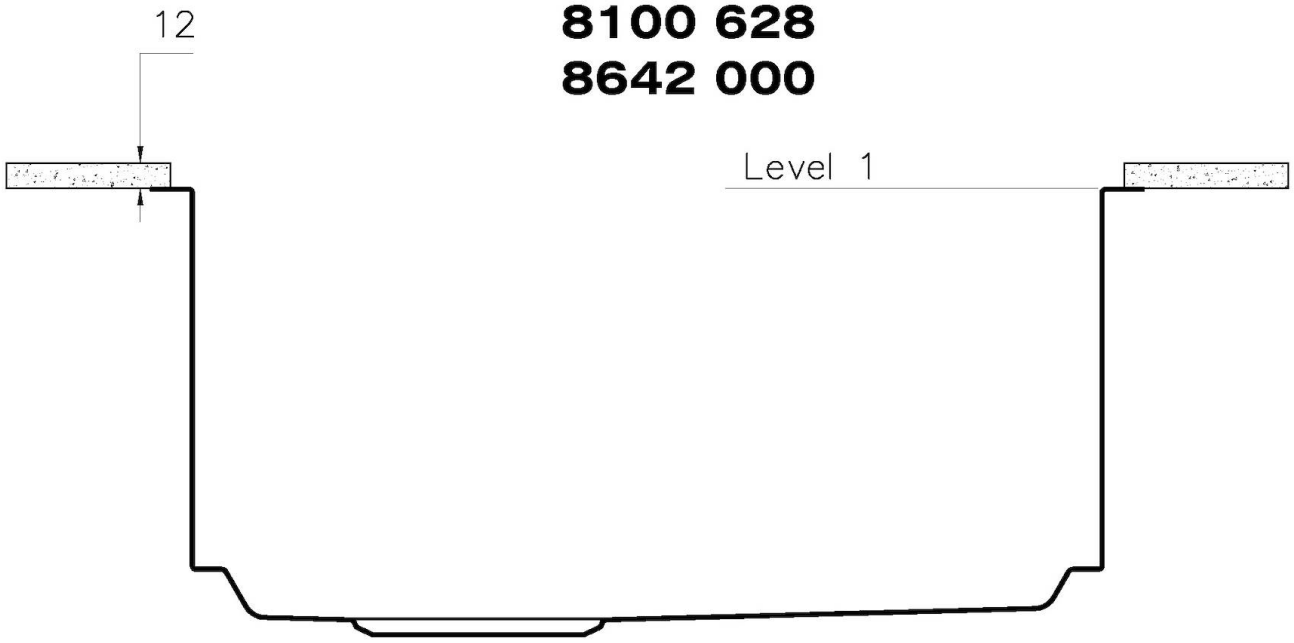

QUADRA EVO
Livelli accessori / Level accessories
SOTTOTOP / UNDERMOUNT

LEVEL 2:

8100 615

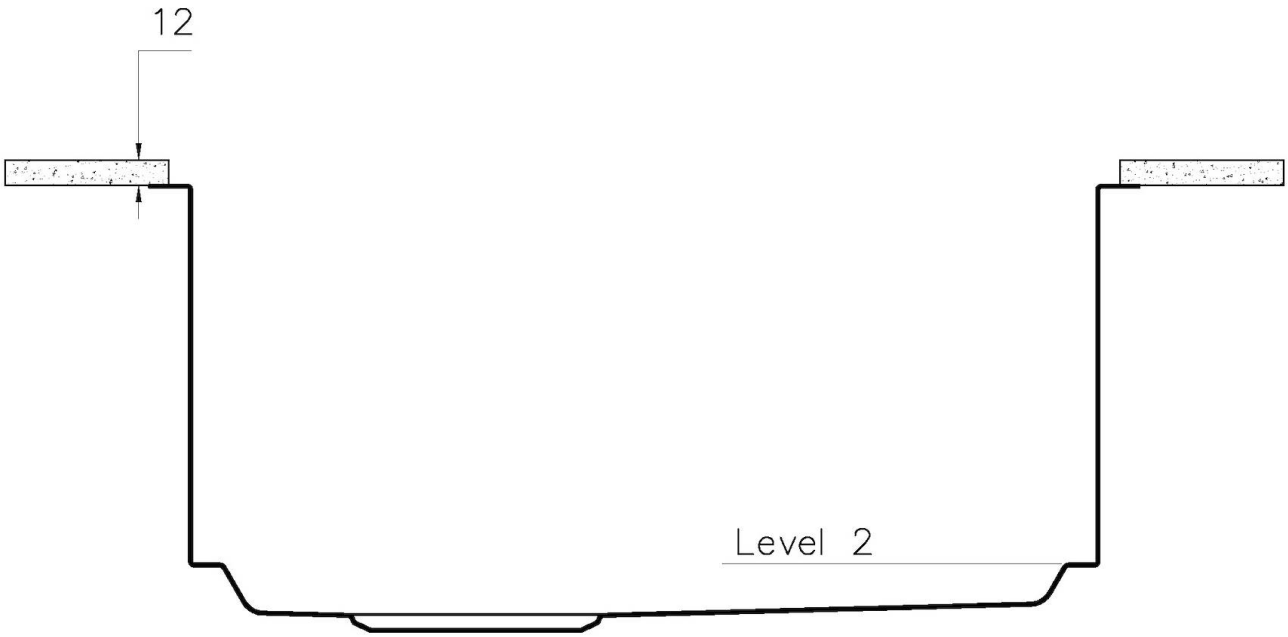

1257/85-

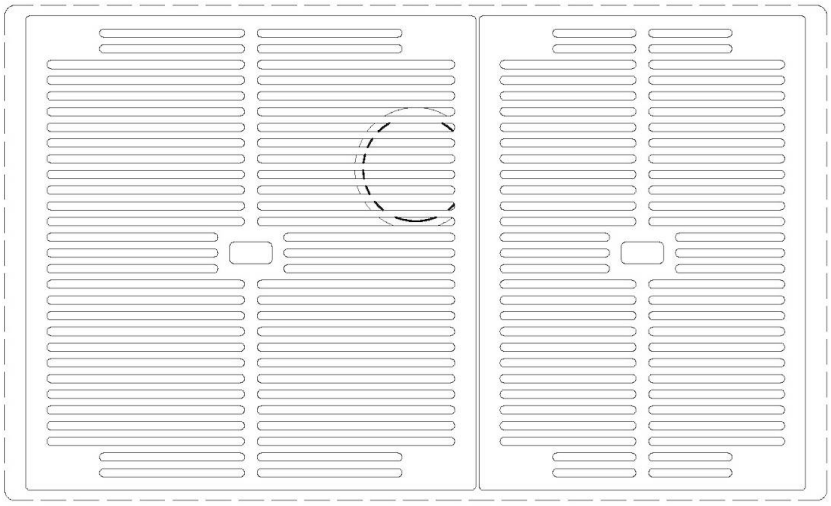

8100 615 + 8100 614
POSIZIONATE A FILO VASCA / EDGE POSITIONING

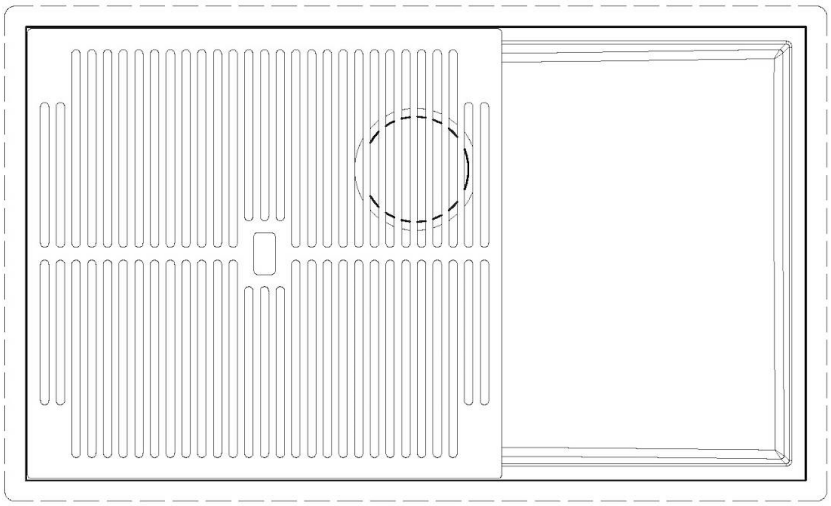

8100 615
POSIZIONATA SUL FONDO / BOTTOM POSITIONING

Sottotop/Undermount

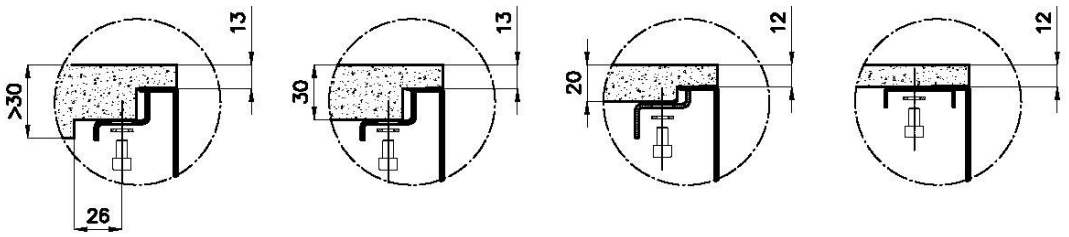

B–B:
Dettaglio installazione e sistema di fissaggio
Installation detail and fixing system

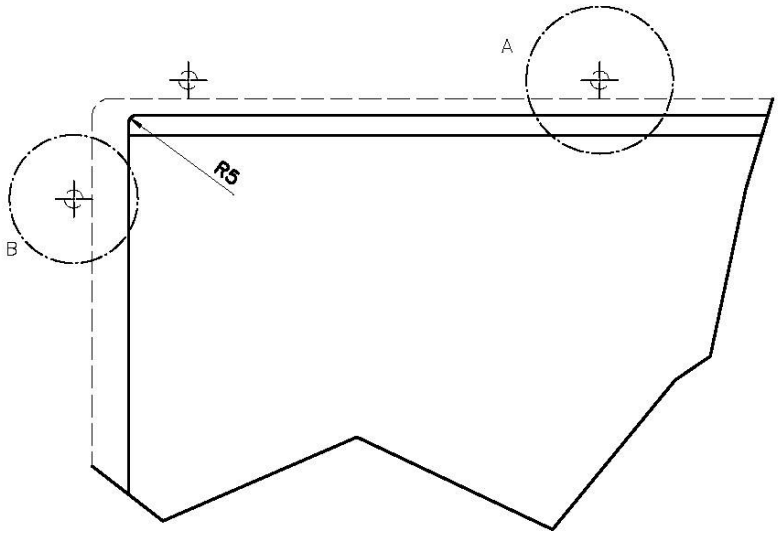

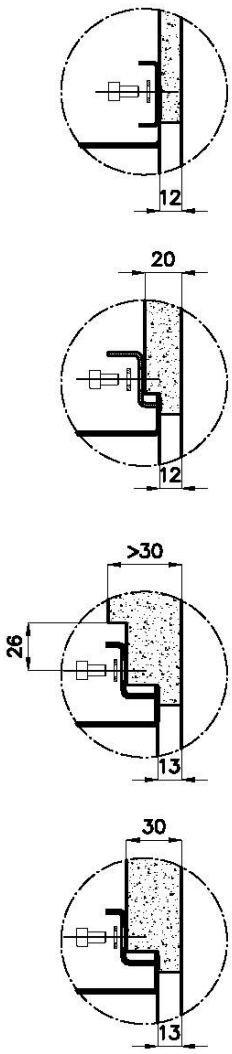

A–A:
Dettaglio installazione positive reveal e sistema di fissaggio
Installation detail with positive reveal and fixing system

1257/85-

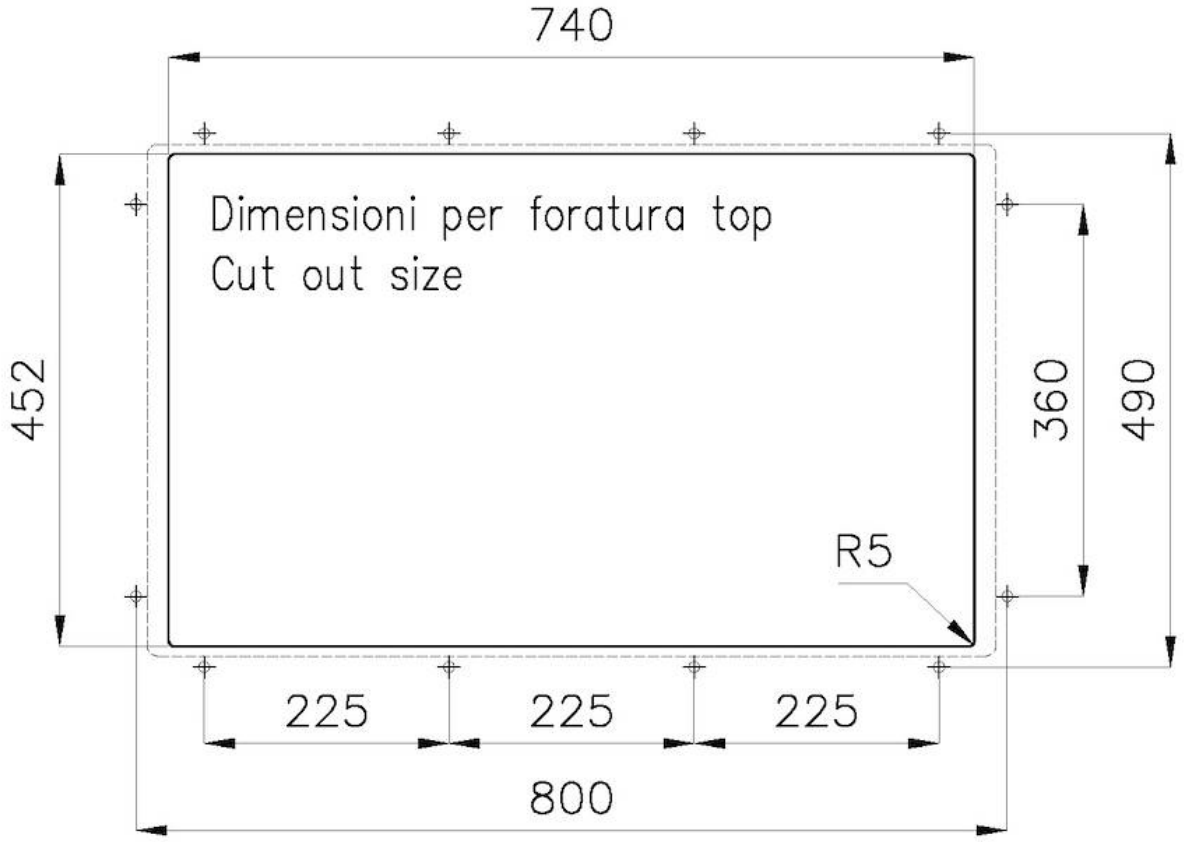
740
Dimensioni per foratura top
Cut out size
452
360
490
R5
225
225
225
800

画廊

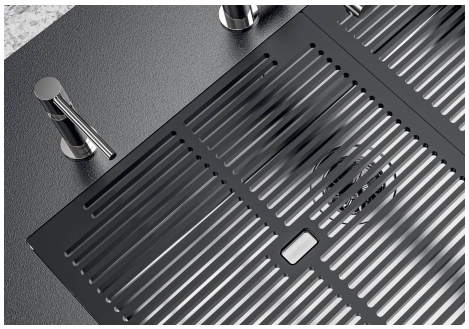
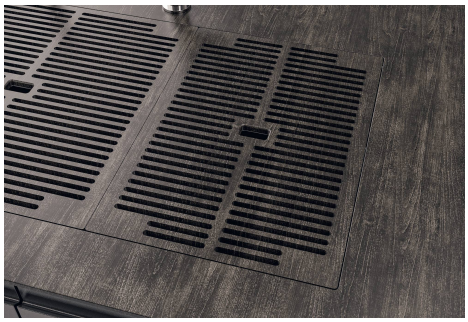
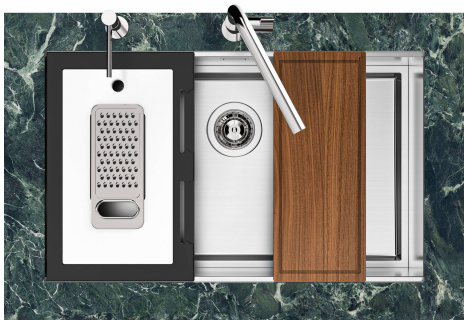
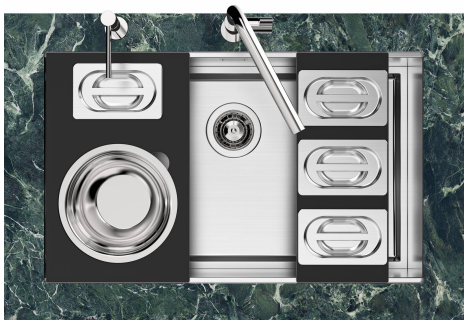
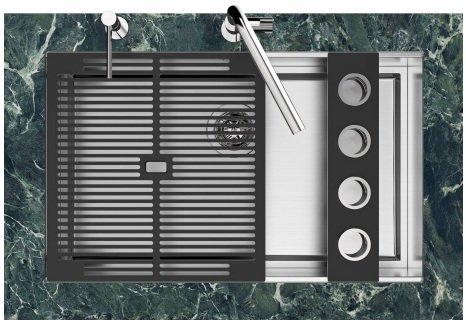
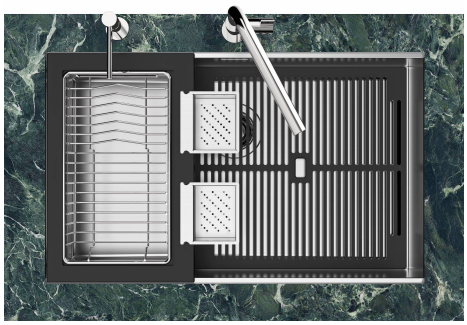
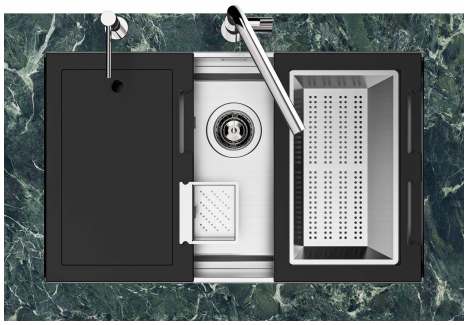
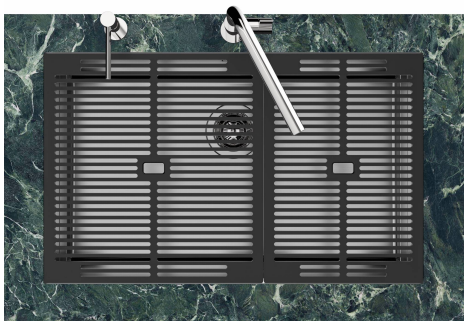

EQUIPMENT

黑格架
8100 615

黑格架
8100 614

OPTIONAL ACCESSORIES

Kit Black
8100 037

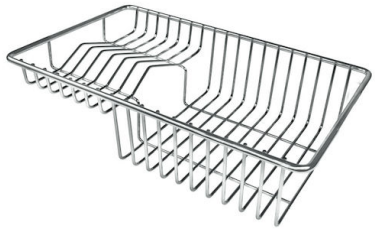

不锈钢背板
8100 303
* 仅与附件结合使用 8100 037

木砧板
8642 000

白托盘
8153 100

OPTIONAL AUTOMATIC WASTE FITTINGS

自动下水器 枪黑色 **- PG**
8407 110

自动下水器 枪黑色 **Space - PO**
8407 120