水槽 KE - R15 Vintage

水槽

代码: 2156 880

细节

材料	AISI 304 不锈钢
质地	Vintage
边型和安装方式	台下
底座	45 cm
尺寸	440x440 mm
标准配件	固定钩, 垫圈, 下水器, 溢水口和虹吸管, 纸板盒包装
龙头孔	无定位孔
安装孔	View technical data sheet
下水器	否

宽	44 cm
盆内尺寸	400 x 400 mm
单槽/双槽	单槽
下水组件	3,5" 下水器

特点

老式	复古外观赋予产品长久而优雅的外观，形成了不怕刮擦的表面。
溢水口	溢水口是Foster水槽上的一项安全措施，可以防止疏忽时水的溢出。方形溢水解决方案，具有简约的方形，更加美观大方。
3.5" 下水器提篮	Foster®水槽均配备了3.5”下水器，有可防止固体 颗粒流入下水器的实用篮式塞。3.5”下水器允许 使用Foster®碎渣机，可与所有型号兼容。
小倒角	具有现代设计和更大容量的方形碗，具有最小的美观性和极高的实用性。
高 厚度	1mm厚的钢。 相当大的厚度，保证了最大的坚固性和耐用性。

技术图纸

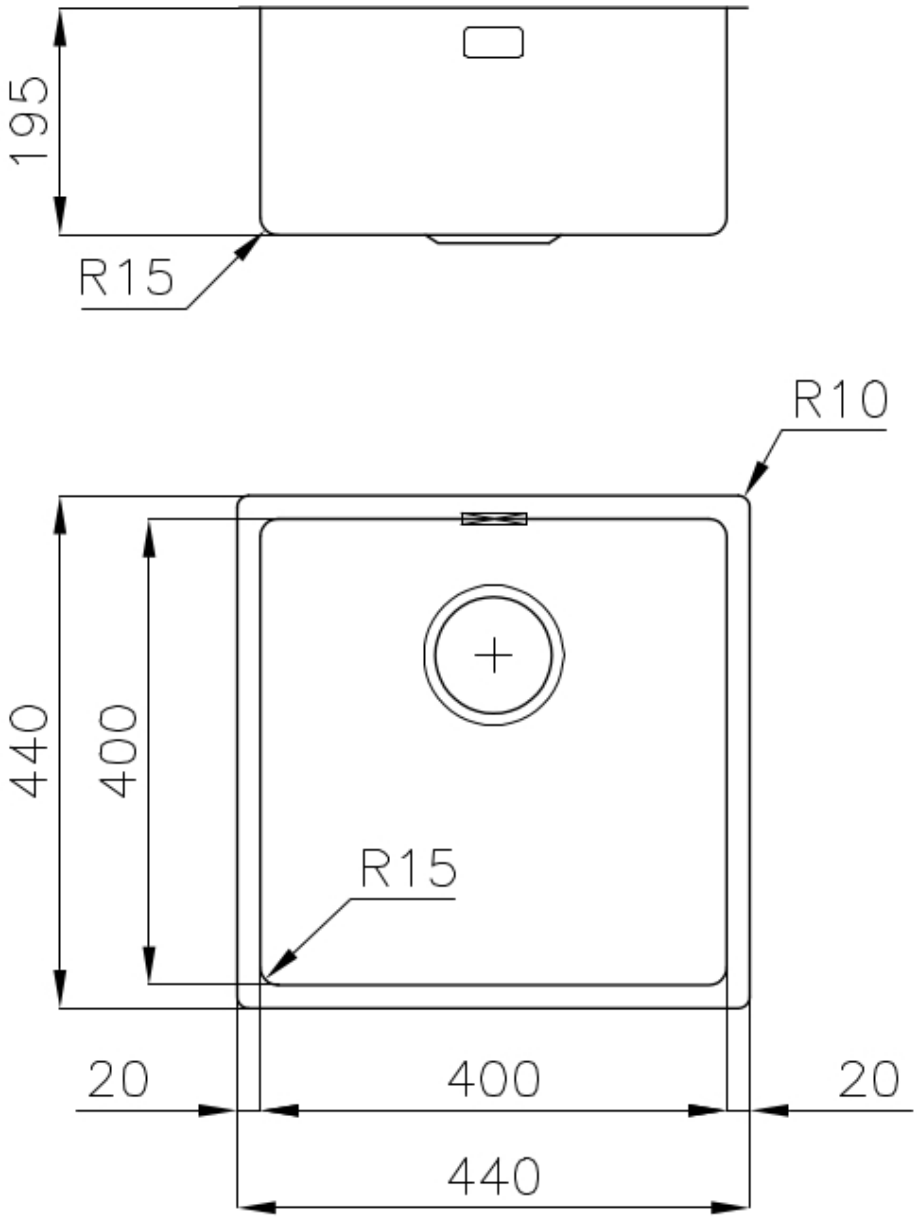
195
R15
R10
440
400
R15
20
400
20
440

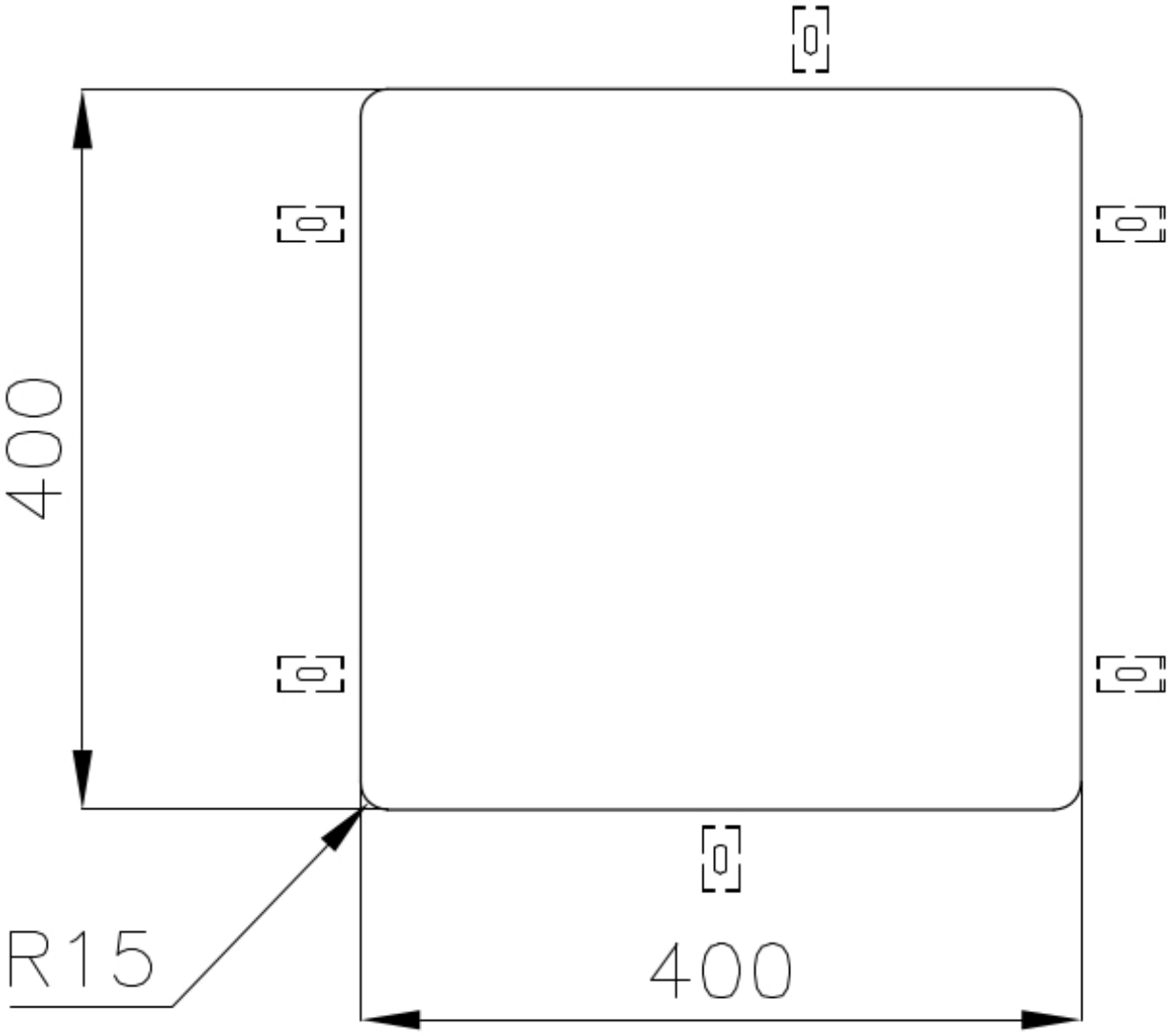

Cut out size
Dimensioni per foratura top

画廊

OPTIONAL ACCESSORIES

HDPE 砧板
8657 001

HPDE Twin 砧板
8644 101

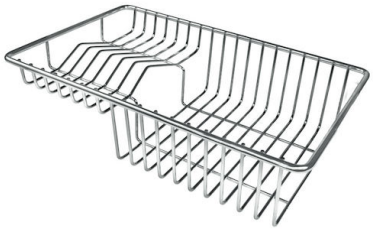

不锈钢背板
8100 303
* 仅与附件结合使用 8644 101

玻璃砧板
8631 300

白托盘
8153 100

Black grid
8100 617

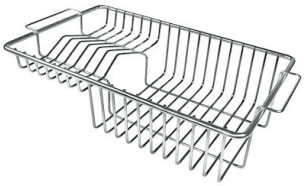

不锈钢背板
8100 201

带不锈钢沥水篮的伊罗科木砧板
8644 044

RECOMMENDED PAIRINGS

龙头 Camillo
8467 000

OPTIONAL AUTOMATIC WASTE FITTINGS

Milano 自动下水器 Space
8407 115

自动下水 - PM
8407 113

自动下水器 Space - PA
8407 108

自动下水器 Space - PL
8407 117

自动下水器 Space - PP
8407 116

自动下水器 Space - PE
8407 109