# 水槽 KE - R15 Vintage Gun Metal

水槽

代码: 2156 886

## 细节

| | |
|---|---|
| 材料 | AISI 304 不锈钢 |
| 染色 | Gun Metal |
| 表面处理 | PVD |
| 质地 | Vintage |
| 边型和安装方式 | 台下 |
| 底座 | 45 cm |
| 尺寸 | 440x440 mm |
| 标准配件 | 固定钩, 垫圈, 下水器, 溢水口和虹吸管, 纸板盒包装 |
| 龙头孔 | 无定位孔 |

| | |
|---|---|
| 安装孔 | View technical data sheet |
| 下水器 | 否 |
| 宽 | 44 cm |
| 盆内尺寸 | 400 x 400 mm |
| 单槽/双槽 | 单槽 |
| 下水组件 | 3,5" 下水器 |

## 特点

| | |
|---|---|
| 老式PVD | 久负盛名的PVD表面处理与对Vintage表面处理细节的关注相结合，创造出独特的优雅感。 |
| 枪黑色 | Gun<br>Metal表面处理是通过采用称为PVD（物理气相沉积）的物理工艺处理钢而获得的，该工艺将贵金属颗粒沉积在表面上，从而具有独特着色，并改善了钢的机械性能，从而更耐冲击和耐刮擦。 |
| 3.5" 下水器提篮 | Foster®水槽均配备了3.5”下水器，有可防止固体<br><br>颗粒流入下水器的实用篮式塞。3.5”下水器允许<br><br>使用Foster®碎渣机，可与所有型号兼容。 |
| 小倒角 | 具有现代设计和更大容量的方形碗，具有最小的美观性和极高的实用性。 |
| 溢水口 | 溢水口是Foster水槽上的一项安全措施，可以防止疏忽时水的溢出。方形溢水解决方案，具有简约的方形，更加美观大方。 |
| 高 厚度 | 1mm厚的钢。 相当大的厚度，保证了最大的坚固性和耐用性。 |

**技术图纸**

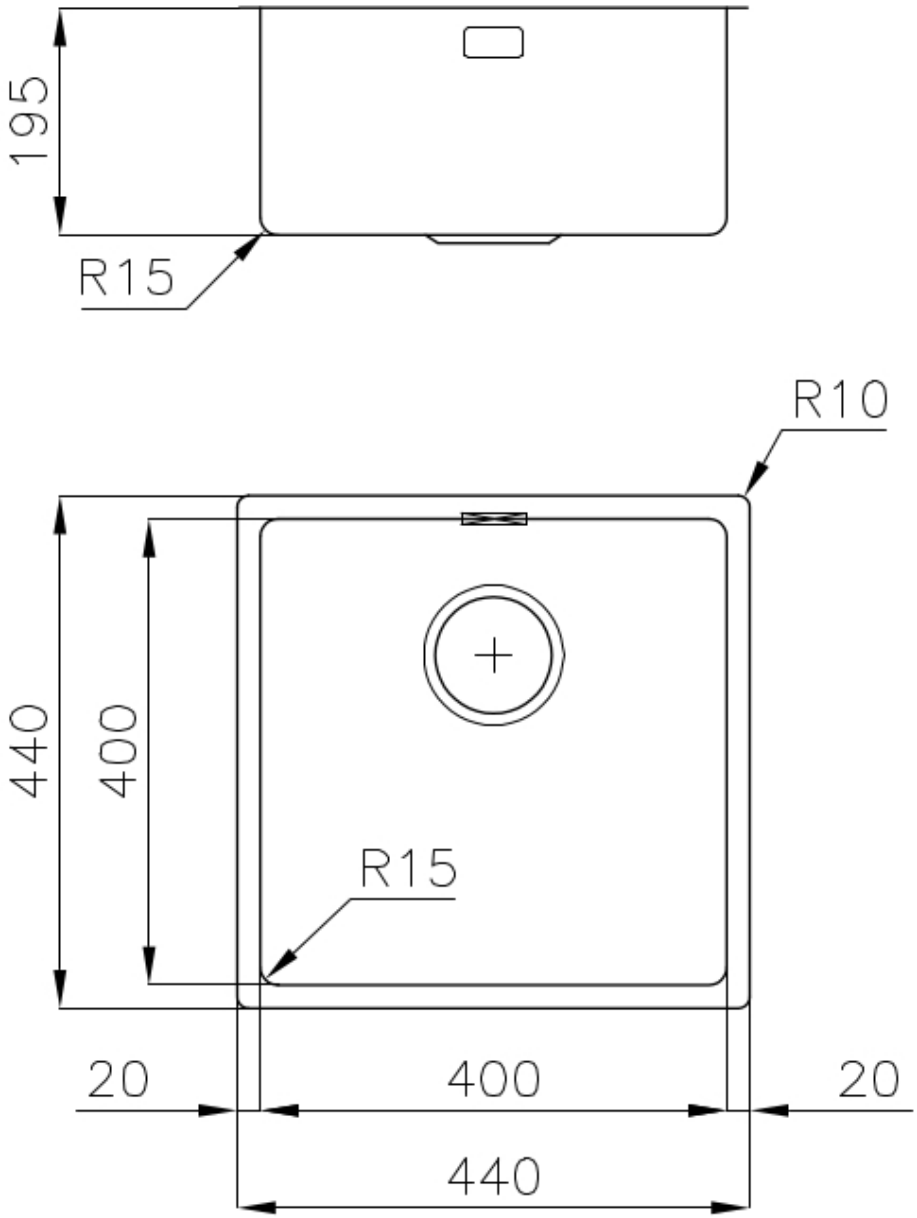

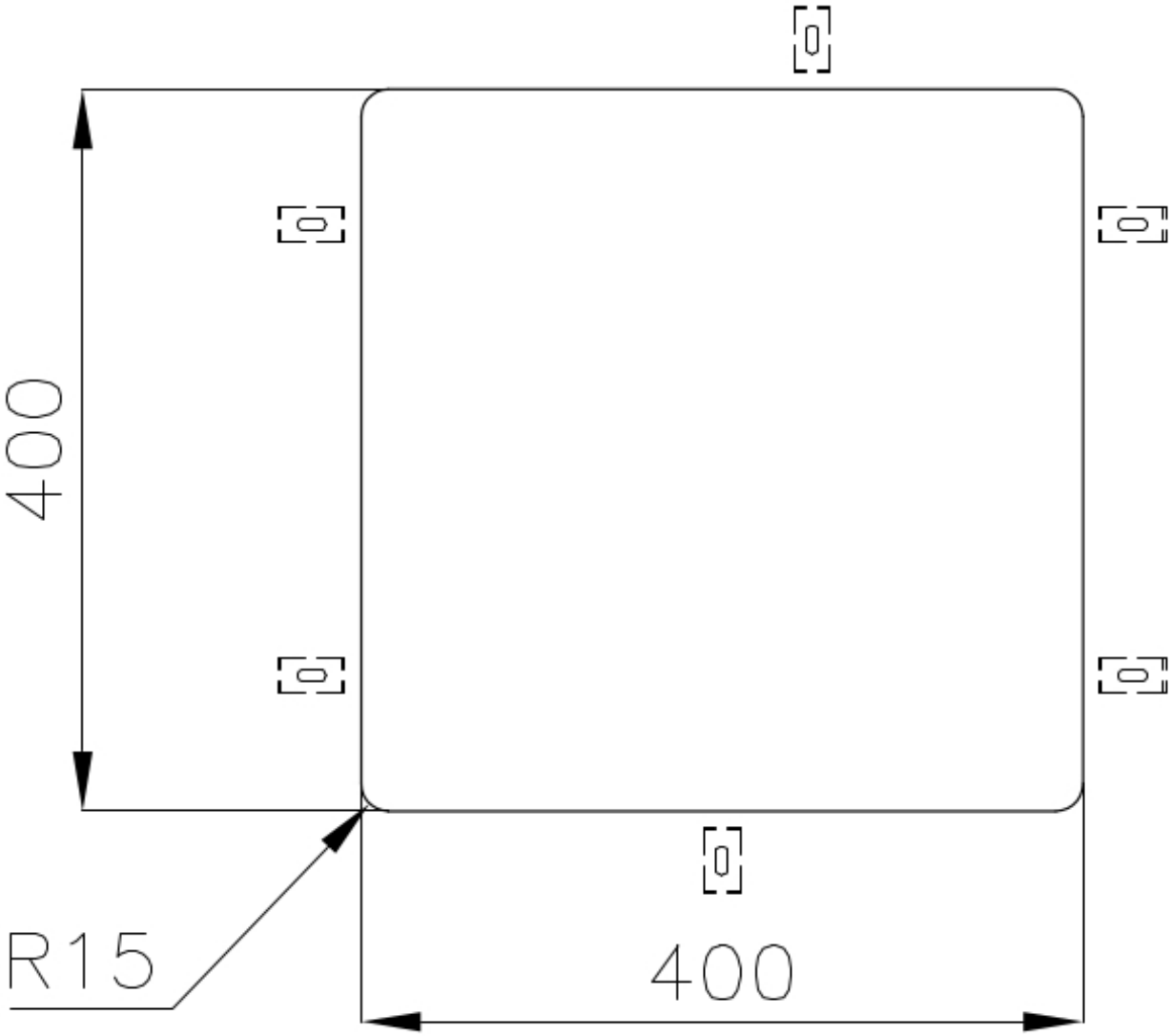


Cut out size
Dimensioni per foratura top

## 画廊

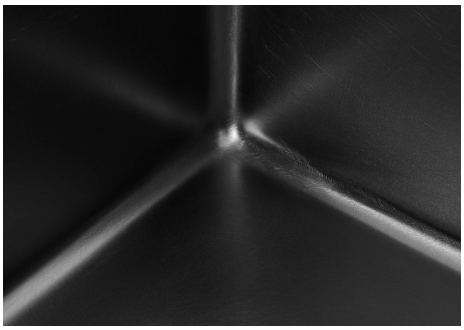

## OPTIONAL ACCESSORIES

**HDPE 砧板**
8657 001

**HPDE Twin 砧板**
8644 101

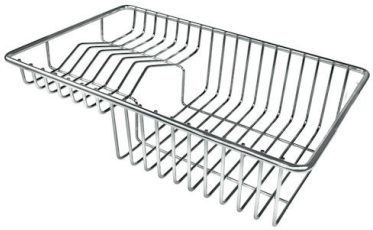

**不锈钢背板**
8100 303
* 仅与附件结合使用 8644 101

**玻璃砧板**
8631 300

**白托盘**
8153 100

**Black grid**
8100 617

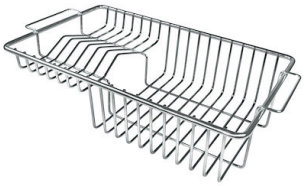

**不锈钢背板**
8100 201

**带不锈钢沥水篮的伊罗科木砧板**
8644 044

## RECOMMENDED PAIRINGS

**龙头 Omega Gun Metal**
8497 856

**龙头 Skin Gun Metal**
8424 856

## OPTIONAL AUTOMATIC WASTE FITTINGS

**Milano 自动下水器 Space**
8407 115

**自动下水 - PM**
8407 113

**自动下水器 Space - PA**
8407 108

**自动下水器 Space - PL**
8407 117

**自动下水器 Space - PP**
8407 116

**自动下水器 Space - PE**
8407 109